PTHN N°:

FÉDÉRATION FRANÇAISE DU SPORT AUTOMOBILE

FORMULAIRE DE DEMANDE DE PTH NATIONAL

COORDONNEES DU DEMANDEUR ET REPRESENTANT

***IMPORTANT** – Ce document est réservé à un usage interne par la FFSA et ne doit pas être divulgué une fois le PTH accepté et/ou délivré.*

DEMANDEUR	
Nom	
Prénom	
Date de naissance	
Nationalité	
Adresse mail	
Adresse mail préparateur	

VOITURE	
Marque représentée :	*Constructeur représenté :*
Modèle représenté :	*Date de fabrication d'origine revendiquée :*
N° de châssis / VIN revendiqué :	
Année de spécification :	*Cylindrée :*
Type de moteur :	*Cm3 Corrigée : Cm3*

JE CERTIFIE QUE LES INFORMATIONS FOURNIES SONT EXACTES ET JE M'ENGAGE A INFORMER L'ASN COMPETENTE DE TOUT CHANGEMENT.

Date : *Signature :*

Photo couleur de la voiture dans sa présentation actuelle et identique à la photo présentée en première page de la demande de PTH.

Photographie numérique 9 cm x 13 cm

Vue de ¾ avant du côté droit de la voiture complète

selon le manuel d'aide à la rédaction de ce document

Cliquer ici pour télécharger le manuel (Touche Ctrl+clic)

FFSA

FÉDÉRATION FRANÇAISE DU SPORT AUTOMOBILE

PTHN N°:

DEMANDE

PASSEPORT TECHNIQUE HISTORIQUE NATIONAL

VALABLE : & &

Le présent Passeport Technique n'est pas un certificat d'authenticité et n'a aucunement pour objet de vérifier l'historique de la voiture ou de ses éléments constitutifs. La FFSA certifie simplement que les informations requises, recueillies et confirmées à la date de l'inspection, sont suffisantes pour que la voiture puisse être admise à participer à des compétitions pour véhicules historiques approuvées par la FFSA. Celle-ci ne certifie, ni n'assume la responsabilité de l'exactitude des éléments ci-après définis comme « représentés » dans la mesure où ceux-ci ont été fournis par le Demandeur (tel que détaillé en page 24), au nom du propriétaire sur la base de ses meilleures connaissances disponibles et ne sont pas vérifiables par la FFSA.

N° de PTHN : N- **Catégorie :**

Période : - à **Classe FIA :**

L'original de ce document a été rempli par le Demandeur et vérifié par la FFSA conformément à l'Annexe "K" au Code Sportif International de la FIA, pour des voitures participant à des compétitions historiques. Cette copie certifiée du formulaire d'origine demeure la propriété de la FFSA et, si elle est remplacée par un nouveau formulaire, elle doit être retournée à la FFSA qui détient l'original. Pendant toute la durée de la compétition, la voiture doit être conforme à toutes les indications contenues dans le présent PTH.

Marque représentée :	**Modèle représenté :**
Année de spécification :	
Type de moteur :	Cylindrée : cm³ corrigée : cm³
N° de fiche d'homologation FIA (si applicable) :	Nombre de pages de cette fiche d'homologation à considérer :

Photographie numérique 9 cm x 13 cm

Vue de ¾ avant du côté droit de la voiture complète

Selon le manuel d'aide à la rédaction de ce document

Cliquer ici pour télécharger le manuel (Touche Ctrl+clic)

Chaque page de cette fiche, ainsi que le bord de chaque photo, doit porter le cachet de la FFSA.

Nous, la **FFSA**, avons vérifié les informations portées sur cette fiche et, pour autant que nous le sachions, confirmons que la voiture est en accord avec la spécification de période de la marque et du modèle représentés.

Date : Signature et cachet : Nom et statut du signataire :

FÉDÉRATION FRANÇAISE DU SPORT AUTOMOBILE

PTHN N°:

Photographie numérique 9 cm x 13 cm

Vue de ¾ arrière du côté gauche de la voiture complète

Selon le manuel d'aide à la rédaction de ce document

Cliquer ici pour télécharger le manuel (Touche Ctrl+clic)

En cas de voiture homologuée seulement : si des extensions de la fiche d'homologation originale sont utilisées (en accord avec l'Annexe K), leurs numéros doivent être indiqués ci-dessous :

En cas de voiture homologuée, la carrosserie ne peut être modifiée que pour les Voitures de Grand Tourisme de Compétition (GTS) d'avant la Période G et pour les Voitures de Tourisme de Compétition (CT) et voitures GTS à partir de la Période G, en accord avec l'Annexe J de la période. Pour éviter tout doute en cas de changement de carrosserie, à ce document devra être jointe la preuve d'une spécification de période, en accord avec l'Annexe K. Cette preuve doit être tamponnée par l'ASN émettrice.

Pour les voitures non homologuées ou homologuées ayant une carrosserie non-standard, une photo en période du modèle doit figurer ci-dessous.

IMAGE DE PERIODE DE LA CARROSSERIE DE LA VOITURE ORIGINALE

9 cm x 13 cm

Voitures homologuées.

Fournir aussi une photo de période pour les autres, en particulier pour authentifier la livrée de la voiture.

Selon le manuel d'aide à la rédaction de ce document

Cliquer ici pour télécharger le manuel (Touche Ctrl+clic)

Image de période. Epreuve : Date de l'épreuve :

IMPORTANT : Si ce modèle n'a *pas d'Historique International*, cocher cette case : ☐

1 – CHASSIS, SUSPENSION

1.1. CADRE DE CHASSIS

[a]	La voiture est-elle équipée d'un châssis conforme aux spécifications de période ?	oui ☐	non ☐
[b]	Clarification :		
[c]	Construction (poutre, tubulaire, monocoque, etc.) :		
[d]	Matériaux :		

1.2. SUSPENSION AVANT

[a]	La suspension est-elle conforme aux spécifications et dimensions de période ?	oui ☐	non ☐
[b]	Clarification :		
[c]	Type de suspension (essieu rigide, à triangles, de Dion, etc.) :		
[d]	Type de ressort (hélicoïdal, à lames, barre de torsion, etc.) :		
[e]	Type d'amortisseurs (à friction, à levier, télescopique, etc.) :		
[f]	Les amortisseurs sont-ils réglables ?	oui ☐	non ☐
[g]	Si oui en [f], indiquer le nombre de dispositifs de réglage par amortisseur :		
[h]	Matériau des amortisseurs : Acier ☐ Aluminium ☐		
[i1]	La géométrie de la suspension est-elle réglable ?	oui ☐	non ☐
[i2]	La hauteur de la suspension est-elle réglable ?	oui ☐	non ☐
[j]	Si oui à [i1] et/ou [i2], préciser la méthode (joints Uniball, points d'attache différents, etc.) : i1: i2:		
[k]	Est-elle équipée d'une barre antiroulis ?	oui ☐	non ☐
[l]	Si oui, cette barre est-elle réglable ?	oui ☐	non ☐
[m]	Des capteurs autres que ceux de série sont-ils installés ? (À partir de la période J1)	oui ☐	non ☐
[n]	Si oui, indiquer les capteurs :		

PHOTO NUMERIQUE COULEUR DU SYSTÈME DE FREINAGE AVANT

9 cm x 13 cm

Vue de côté, roue retirée ; le système de freinage doit être clairement visible.

Dans le cas de freins à tambours, le tambour doit être enlevé et montré sur la photo.

Selon le manuel d'aide à la rédaction de ce document

Cliquer ici pour télécharger le manuel (Touche Ctrl+clic)

Tous les éléments de suspension doivent être visibles grâce aux deux photos

PHOTO NUMERIQUE COULEUR DE LA SUSPENSION AVANT

9 cm x 13 cm

Derrière le système de freinage sur l'axe longitudinal de la voiture

Selon le manuel d'aide à la rédaction de ce document

Cliquer ici pour télécharger le manuel (Touche Ctrl+clic)

1.3. SUSPENSION ARRIERE

[a]	La suspension et ses dimensions sont-elles conformes aux spécifications de période ?	oui ☐	non ☐
[b]	Clarification :		
[c]	Type de suspension (essieu rigide, à triangles, de Dion, etc.) :		
[d]	Type de ressort (hélicoïdal, à lames, barre de torsion, etc.) :		
[e]	Type d'amortisseurs (à friction, à levier, télescopique, etc.) :		
[f]	Les amortisseurs sont-ils réglables ?	oui ☐	non ☐
[g]	Si oui en [f], indiquer le nombre de dispositifs de réglage par amortisseur :		
[h]	Matériau des amortisseurs : Acier ☐ Aluminium ☐		
[i1]	La géométrie de la suspension est-elle réglable ?	oui ☐	non ☐
[i2]	La hauteur de la suspension est-elle réglable ?	oui ☐	non ☐
[j]	Si oui à [i1] et/ou [i2], préciser la méthode (joints Uniball, points d'attache différents, etc.) : i1: i2:		
[k]	Est-elle équipée d'une barre antiroulis ?	oui ☐	non ☐
[l]	Si oui, cette barre est-elle réglable ?	oui ☐	non ☐
[m]	Des capteurs autres que ceux de série sont-ils installés ? (À partir de la période J1)	oui ☐	non ☐
[n]	Si oui, indiquer les capteurs :		

PHOTO NUMERIQUE COULEUR DU SYSTÈME DE FREINAGE ARRIERE

9 cm x 13 cm

Vue de côté, roue retirée ; le système de freinage doit être clairement visible.
Dans le cas de freins à tambours, le tambour doit être enlevé et montré sur la photo.

Selon le manuel d'aide à la rédaction de ce document

Cliquer ici pour télécharger le manuel (Touche Ctrl+clic)

Tous les éléments de suspension doivent être visibles grâce aux deux photos.

PHOTO COULEUR DE LA SUSPENSION ARRIERE

9 cm x 13 cm

Photographie numérique de résolution correcte
Derrière le système de freinage sur l'axe longitudinal de la voiture

Selon le manuel d'aide à la rédaction de ce document

Cliquer ici pour télécharger le manuel (Touche Ctrl+clic)

2 – MOTEUR

2.1. MOTEUR

[a]	Le moteur est-il conforme aux spécifications de période pour ce châssis ? oui ☐ non ☐	
[b]	Clarification :	
[c]	La position du moteur est-elle conforme aux spécifications de période ? oui ☐ non ☐	
[d]	Clarification :	
[e]	Le bloc cylindre est-il coulé selon les dimensions et le matériau d'origine ? oui ☐ non ☐ Préciser le matériau :	
[f]	Clarification :	
[g]	La culasse est-elle coulée selon les dimensions et le matériau d'origine ? oui ☐ non ☐ Préciser le matériau : Numéro de fonderie :	
[h]	Clarification :	
[i]	Marque :	Numéro de fonderie du bloc :
[j]	Année de fabrication :	Méthode de fonctionnement : Cycle quatre-temps
[k]	Nombre de cylindres :	Configuration (en ligne, en V, etc.) :
[l]	Alésage : original : mm	Course : originale : mm
	actuel : mm	actuelle : mm
[m]	Cylindrée : originale : cm^3	actuelle : cm^3
[n]	Nombre de canaux d'admission : Nombre de bougies par cylindre : Nombre de canaux d'échappement : Nombre de soupapes par cylindre : Nombre de transferts (dans le cas des moteurs deux temps) : Nombre de rotors (dans le cas d'un moteur à pistons rotatifs / wankel) :	
[o]	Dimensions des soupapes conformes aux spécifications de période ? oui ☐ non ☐	
[p]	Clarification :	
[q]	Des capteurs autres que ceux de série sont-ils installés ? (À partir de la période J1) oui ☐ non ☐	
[r]	Si oui, indiquer les capteurs :	

2.2. ALLUMAGE

[a]	Le système est-il conforme aux spécifications de période ?	oui ☐ non ☐
[b]	Clarification :	
[c]	Type (magnéto, rupteur/bobine, etc.) :	
[d]	Si l'allumage est électronique, spécifier la marque et le principe :	
[e]	Des capteurs autres que ceux de série sont-ils installés ? (À partir de la période J1)	oui ☐ non ☐
[f]	Si oui, indiquer les capteurs :	

2.3. ALIMENTATION

[a]	Marque, type, nombre de carburateurs / d'injection, conformes aux spécifications de période ?	oui ☐ non ☐
[b]	Clarification :	
[c]	Carburateur : Nombre : Marque : Type : ø de venturi en mm :	
[d]	Injection : Marque : Type :	
[e]	Si une bride à air est installée, diamètre de la bride : mm	
[f]	Si suralimentation, le compresseur est-il conforme aux spécifications de période ?	oui ☐ non ☐
[g]	Clarification :	
[h]	Compresseur : Marque : Type : Nombre :	
[i]	Si un refroidisseur d'air est installé, est-il conforme aux spécifications de période ?	oui ☐ non ☐
[j]	Clarification :	
[k]	Des capteurs autres que ceux de série sont-ils installés ? (À partir de la période J1)	oui ☐ non ☐
[l]	Si oui, indiquer les capteurs :	

2.4. CIRCUIT DE CARBURANT

[a]	Le système est-il conforme aux spécifications de période ?	oui ☐	non ☐
[b]	Clarification :		
[c]	Type d'alimentation en carburant (gravité, pompe mécanique, pompe électrique, etc.) :		
[d]	Y a-t-il un refroidisseur de carburant ?	oui ☐	non ☐
[e]	Le réservoir de carburant est-il conforme à l'emplacement de période ?	oui ☐	non ☐
	Est-il en accord avec l'Annexe K ?	oui ☐	non ☐
[f]	Clarification :		
[g]	Des capteurs autres que ceux de série sont-ils installés ? (À partir de la période J1)	oui ☐	non ☐
[h]	Si oui, indiquer les capteurs :		

2.5. LUBRIFICATION

[a]	Le système est-il conforme aux spécifications de période ?	oui ☐	non ☐
[b]	Clarification :		
[c]	Type (carter humide, carter sec, etc.) :		
[d]	Y a-t-il un refroidisseur d'huile ?	oui ☐	non ☐
[e]	Si oui, le refroidisseur est-il conforme aux spécifications de période ?	oui ☐	non ☐
[f]	Si non, spécifier et justifier les changements par rapport aux spécifications de période :		
[g]	Un filtre à huile sur le circuit principal est-il installé (voitures d'avant 1945 seulement) ?	oui ☐	non ☐
[h]	Des capteurs autres que ceux de série sont-ils installés ? (À partir de la période J1)	oui ☐	non ☐
[i]	Si oui, indiquer les capteurs :		

PHOTO NUMERIQUE COULEUR DU MOTEUR

9 X 13 CM

Montrant tout le compartiment moteur
du côté gauche

Selon le manuel d'aide à la rédaction de ce document

Cliquer ici pour télécharger le manuel (Touche Ctrl+clic)

PHOTO NUMERIQUE COULEUR DU MOTEUR

9 X 13 CM

Montrant tout le compartiment moteur
du côté droit

Selon le manuel d'aide à la rédaction de ce document

Cliquer ici pour télécharger le manuel (Touche Ctrl+clic)

3 – TRANSMISSION

3.1. BOITE DE VITESSES

[a]	La boîte de vitesses est-elle conforme aux spécifications de période ? oui ☐ non ☐
[b]	Clarification :
[c]	Marque : Type : Synchronisée : Oui ☐ Non ☐ Denture Hélicoïdale : Oui ☐ Non ☐
[d]	Nombre de vitesses avant : marche arrière : oui ☐ non ☐
[e]	Nombre de dents (pour les voitures homologuées uniquement) : 1ère vitesse : 2ème vitesse : 3ème vitesse : 4ème vitesse : 5ème vitesse : 6ème vitesse : Constante : alternatives indiquées à la section 9 ☐
[f]	Y a-t-il un refroidisseur d'huile ? oui ☐ non ☐
[g]	Si oui, est-il conforme aux spécifications de période ? oui ☐ non ☐
[h]	Des capteurs autres que ceux de série sont-ils installés ? (À partir de la période J1) oui ☐ non ☐
[i]	Si oui, indiquer les capteurs :

3.2. COUPLE FINAL

[a]	Roues motrices : Avant ☐ Arrière ☐
[b]	Méthode d'entraînement (arbre, chaîne, etc.) :
[c]	Le couple final est-il conforme aux spécifications de période ? oui ☐ non ☐
[d]	Préciser le nombre de dents utilisé :
[e]	Préciser les autres nombres de dents disponibles en période : - - - - - - - - - - - - - - - -
[f]	Le différentiel est-il à action limitée ? oui ☐ non ☐
[g]	Si oui : Marque : Modèle : Système :
[h]	Y a-t-il un refroidisseur d'huile ? oui ☐ non ☐
[i]	Si oui, est-il conforme aux spécifications de période ? oui ☐ non ☐
[j]	Des capteurs autres que ceux de série sont-ils installés ? (À partir de la période J1) oui ☐ non ☐
[k]	Si oui, indiquer les capteurs :

4 – FREINS ET DIRECTION

4.1. FREINS

[a]	Le système de freinage est-il conforme aux spécifications de période ? oui ☐ non ☐
[b]	Clarification :
[c]	Commande (câble, poussoir, hydraulique, etc.) : Avant : Arrière : Autre :
[d]	Le système de freinage est-il assisté ? oui ☐ non ☐ Autre :
[e]	Préciser le système :
[f]	Marque : Avant : Arrière :
[g]	Si freins à tambours : Diamètre tambour : Avant : mm Arrière : mm Autre : mm
	Largeur de garniture : Avant : mm Arrière : mm Autre : mm
[h]	Si freins à disques : Diamètre de disque : Avant : mm Arrière : mm
	Epaisseur max. de disque : Avant : mm Arrière : mm Commentaire : aucun nombre décimal pour l'épaisseur arrière, par ex. 9,5
	Disque ventilé : Avant : oui ☐ non ☐ Arrière : oui ☐ non ☐
	Etriers : Matériau à l'avant : Nombre de pistons par étrier avant :
	Matériau à l'arrière : Nombre de pistons par étrier arrière :
[i]	Des capteurs autres que ceux de série sont-ils installés ? (À partir de la période J1) oui ☐ non ☐
[j]	Si oui, indiquer les capteurs :

4.2. DIRECTION

[a]	La direction est-elle conforme aux spécifications de période ? oui ☐ non ☐
[b]	Clarification :
[c]	Type (à crémaillère, à vis, à galets, etc.) :
[d]	La direction est-elle assistée ? oui ☐ non ☐
[e]	Préciser le système :
[f]	Des capteurs autres que ceux de série sont-ils installés ? (À partir de la période J1 oui ☐ non ☐
[g]	Si oui, indiquer les capteurs :

5 ROUES

5.1. ROUES

[a]	Les roues sont-elles conformes aux spécifications de période ?	oui ☐	non ☐
[b]	Clarification :		
[c]	Les roues sont-elles en plusieurs parties ?	oui ☐	non ☐
[d]	Le diamètre et la largeur des roues sont-ils conformes aux spécifications de période ?	oui ☐	non ☐
[e]	Clarification :		
[f]	Type et matériau (à rayons, acier embouti, alliage d'aluminium, de magnésium, etc.) : Avant : Arrière :		
[g]	Diamètre / largeur des jantes à l'avant (en pouces) : 1. Diamètre : " Largeur : " 2. Diamètre : " Largeur : " 3. Diamètre : " Largeur : " 4. Diamètre : " Largeur : "		
[h]	Diamètre / largeur des jantes à l'arrière (préciser l'unité : pouces ou millimètres) : 1. Diamètre : " Largeur : " 2. Diamètre : " Largeur : " 3. Diamètre : " Largeur : " 4. Diamètre : " Largeur : "		
[i]	Des capteurs autres que ceux de série sont-ils installés ? (À partir de la période J1	oui ☐	non ☐
[j]	Si oui, indiquer les capteurs :		

6 – CARROSSERIE, ECLAIRAGE

6.1. CARROSSERIE

[a]	La carrosserie est-elle celle d'origine pour ce châssis ?	oui ☐	non ☐
[b]	Si non, la carrosserie est-elle conforme aux spécifications de période ?	oui ☐	non ☐
[c]	Clarification :		
[d]	Le matériau de carrosserie est-il entièrement conforme aux spécifications de période ?	oui ☐	non ☐
[e]	Matériau principal : Si autre matériau utilisé, indiquer le matériau et les pièces de carrosserie :		
[f]	Type (monoplace, coupé, etc.) :		
[g]	Nombre de sièges :		
[h]	Nombre de portes :		

6.2 DISPOSITIFS AERODYNAMIQUES (voitures construites après 1965 seulement)

[a]	Ces dispositifs sont-ils conformes aux spécifications de période ?	oui ☐	non ☐
[b]	Clarification :		
[c]	Dimensions voir extension "DISPOSITIFS AERODYNAMIQUES (DIMENSIONS)"		

6.3. ECLAIRAGE

[a]	L'éclairage est-il conforme aux spécifications de période ?	oui ☐ non ☐
[b]	Si non, spécifier et justifier les changements par rapport aux spécifications de période :	
[c]	Y a-t-il un générateur ?	oui ☐ non ☐
[d]	Si oui, type : dynamo ☐ alternateur ☐ autre, spécifier et justifier :	

7 – DIMENSIONS

7.1. DIMENSIONS

[a]	Empattement : gauche : mm droit : mm
[b]	**Seulement pour les voitures homologuées à partir de la Période G2**, largeur de la carrosserie mesurée par rapport à l'axe transversal au niveau de l'axe des roues : Avant d'origine : mm Avant actuelle : mm Arrière d'origine : mm Arrière actuelle : mm
[c]	**Pour tous les autres cas**, voie (mesurée entre les centres des bandes de roulement) : Avant d'origine : mm Avant actuelle : mm Arrière d'origine : mm Arrière actuelle : mm
[d]	Poids minimum : kg
[e]	Clarification :

8 – DESSINS ET/OU PHOTOS

Si nécessaire, dessins et/ou photos des dispositifs aérodynamiques, de la suspension etc.

9 - INFORMATIONS COMPLEMENTAIRES

Si nécessaire, liste d'options (rapports de la boîte de vitesse, etc)

10 – EXTENSION – PHOTOS OBLIGATOIRES

PHOTO NUMERIQUE COULEUR DE LA VOITURE DANS SA PRESENTATION ACTUELLE

9 cm x 13 cm

Vue avant de la voiture complète

Selon le manuel d'aide à la rédaction de ce document

Cliquer ici pour télécharger le manuel (Touche Ctrl+clic)

PHOTO NUMERIQUE COULEUR DE LA VOITURE DANS SA PRESENTATION ACTUELLE

9 cm x 13 cm

Vue arrière de la voiture complète

Selon le manuel d'aide à la rédaction de ce document

Cliquer ici pour télécharger le manuel (Touche Ctrl+clic)

PHOTO NUMERIQUE COULEUR DE LA VOITURE DANS SA PRESENTATION ACTUELLE

9 cm x 13 cm

Vue latérale de la voiture complète

Selon le manuel d'aide à la rédaction de ce document

Cliquer ici pour télécharger le manuel (Touche Ctrl+clic)

PHOTO NUMERIQUE COULEUR DU TABLEAU DE BORD

9 cm x 13 cm

Selon le manuel d'aide à la rédaction de ce document

Cliquer ici pour télécharger le manuel (Touche Ctrl+clic)

PHOTO NUMERIQUE COULEUR DU COFFRE COMPLET

9 cm x 13 cm

Selon le manuel d'aide à la rédaction de ce document

Cliquer ici pour télécharger le manuel (Touche Ctrl+clic)

PHOTO NUMERIQUE COULEUR DU PLANCHER VU DE DESSOUS

9 cm x 13 cm

Selon le manuel d'aide à la rédaction de ce document

Cliquer ici pour télécharger le manuel (Touche Ctrl+clic)

PHOTO NUMERIQUE COULEUR DE LA BOITE DE VITESSES

9 cm x 13 cm

Selon le manuel d'aide à la rédaction de ce document

Cliquer ici pour télécharger le manuel (Touche Ctrl+clic)

PHOTO NUMERIQUE COULEUR DU COUPLE FINAL

9 cm x 13 cm

Selon le manuel d'aide à la rédaction de ce document

Cliquer ici pour télécharger le manuel (Touche Ctrl+clic)

11-REFERENCES DOCUMENTAIRES

Etablir une liste des références sur le descriptif technique de la voiture, à partir de documents (livres, périodiques, etc.) contemporains de sa fabrication.

12 - EXTENSION – DISPOSITIFS AERODYNAMIQUES (DIMENSIONS)

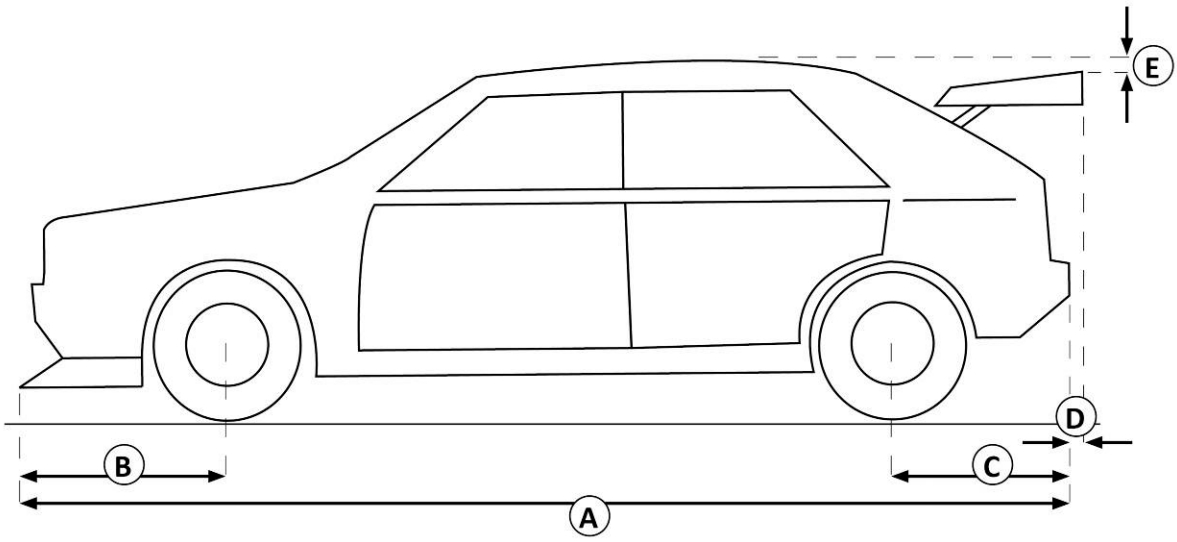

DIMENSIONS (TOLERANCE POUR TOUTES LES DIMENSIONS : +/-1%)

[A]	mm
[B]	mm
[C]	mm
[D]	mm
[E]	mm

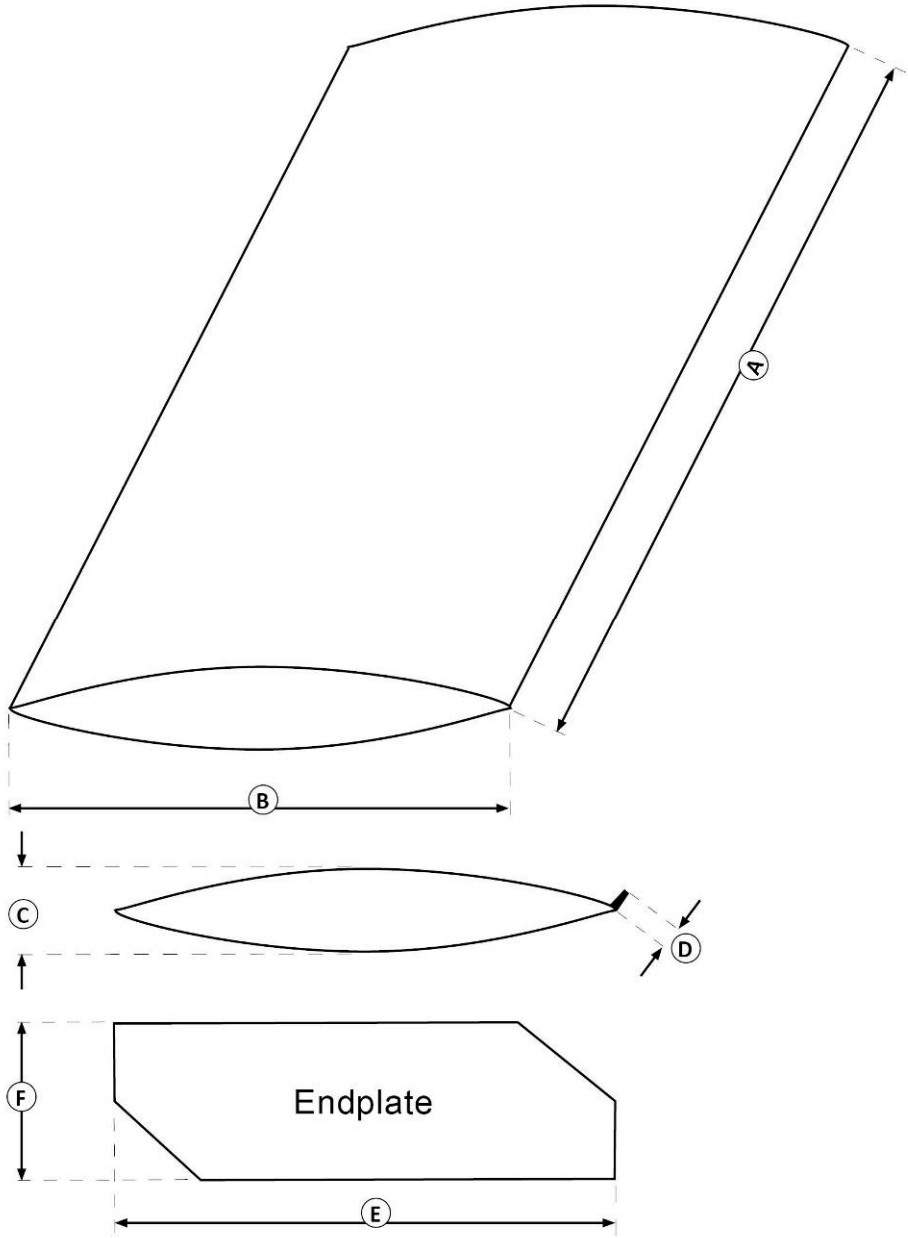

NOMBRE D'AILERONS :

DIMENSIONS (TOLERANCE POUR TOUTES LES DIMENSIONS : +/-1%)

AILERON 1	AILERON 2	AILERON 3
[A] mm	[A] mm	[A] mm
[B] mm	[B] mm	[B] mm
[C] mm	[C] mm	[C] mm
[D] mm	[D] mm	[D] mm
[E] mm	[E] mm	[E] mm
[F] mm	[F] mm	[F] mm

DIMENSIONS
(TOLERANCE POUR TOUTES LES DIMENSIONS : +/-1%)

[A]	mm
[B]	mm
[C]	mm
[D]	mm
[E]	50 mm min.
[F]	mm
[G]	mm
[H]	mm
[I]	mm
[J]	mm
[K]	mm
[L]	mm
[M]	mm

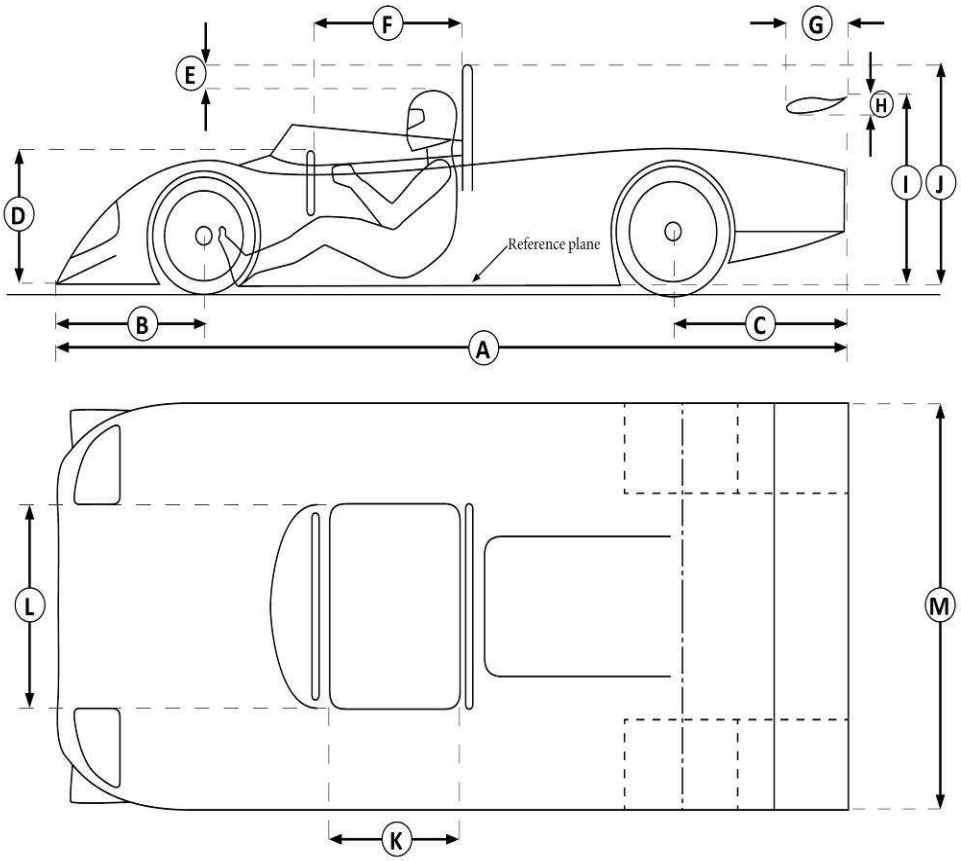

DIMENSIONS
(TOLERANCE POUR TOUTES LES DIMENSIONS : +/-1%)

[A]	mm
[B]	mm
[C]	mm
[D]	mm max.
[E]	50 mm min.
[F]	mm min.
[G]	mm
[H]	mm
[I]	mm
[J]	mm

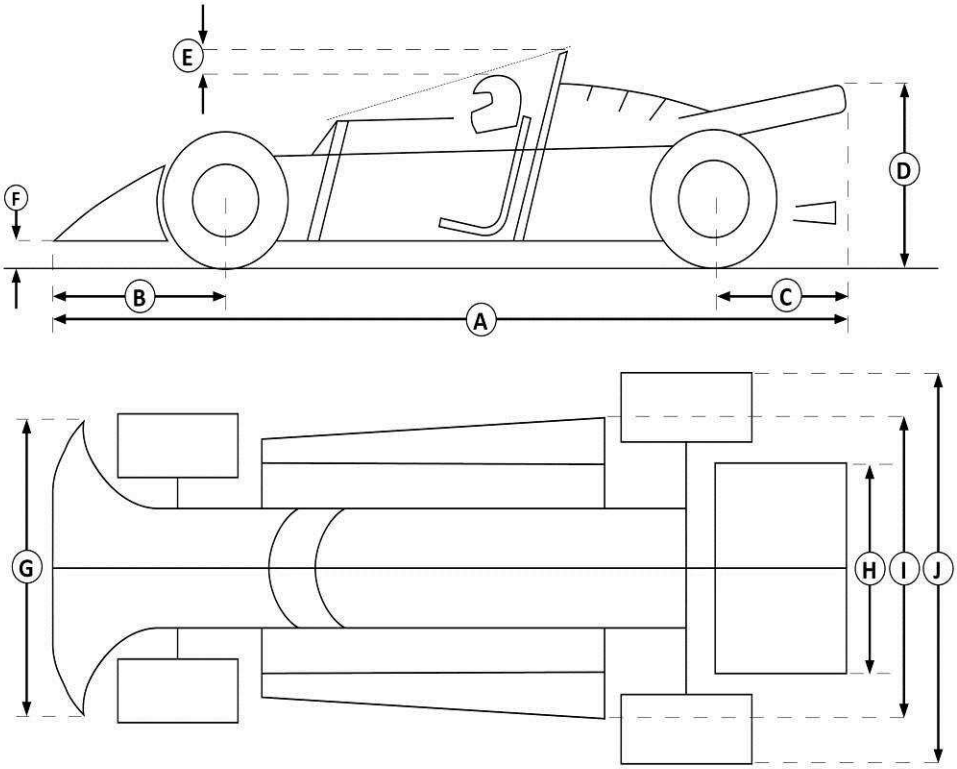

13 - EXTENSION – SYSTEME DE PROTECTION ANTI-TONNEAUX

1.1. SYSTEME DE PROTECTION ANTI-TONNEAUX

[a]	Système en accord avec :

1.2. SYSTEME HOMOLOGUE PAR LA FIA

[a]	Si sur une fiche d'homologation FIA : Nom du fabricant : Numéro d'homologation de la fiche : Numéro d'homologation de l'extension :

N.B. : Une copie de l'extension doit accompagner le PTH.

1.3. SYSTEME CERTIFIE PAR UNE ASN

[a]	Si certifié par une ASN : Nom de l'ASN : Numéro du Certificat / Rapport de test :

N.B. : Une copie du certificat doit accompagner le PTH.

1.4. SYSTEME SELON L'ANNEXE K (CONSTRUCTION ARTISANALE)

[a]	Arceau principal/latéral	Arceau avant	Diagonales	Autres entretoises	Entretoises transversales
Diamètre ext. (mm)					
Epaisseur paroi (mm)					

[b]	Spécification de matériau :
[c]	Numéros de dessins selon l'Annexe VI à l'Annexe K (dessins de base et de toutes les options utilisées) : - - - - - - - - - - - - - -

1.5. SYSTEME DE SPECIFICATION DE PERIODE

[a]	Arceau principal/latéral	Arceau avant	Diagonales	Autres entretoises	Entretoises transversales
Diamètre ext. (mm)					
Epaisseur paroi (mm)					

[b]	Spécification de matériau :
[c]	Numéros de dessins selon l'Annexe VI à l'Annexe K (dessins de base et de toutes les options utilisées) : - - - - - - - - - - - - - -
[d]	Nombre de points d'attache à la carrosserie / au châssis :

1.6. AUTRES INFORMATIONS, SI NECESSAIRE :

14 – REGLEMENT TECHNIQUE

- La voiture doit être en accord avec le règlement technique du Groupe de l'Annexe J 19 .
- Ou bien, la voiture doit être conforme au règlement technique : (de).

Les règles de l'Annexe K ont priorité.

15– DECLARATION DU CONCURRENT

EN TANT QUE PROPRIETAIRE OU PERSONNE AYANT ETE DUMENT AUTORISEE PAR LE PROPRIETAIRE A PRESENTER LA DEMANDE DE PTH, JE CERTIFIE (I) QUE LES INFORMATIONS FOURNIES SONT EXACTES ET (II) QUE L'ASN QUI L'AUTORISE SERA IMMEDIATEMENT INFORMEE DE TOUTE MODIFICATION APPORTEE A LA VOITURE APRES LA DELIVRANCE DU PRESENT PTH. JE RECONNAIS EN OUTRE QUE SI LA VOITURE N'EST PAS CONFORME AUX SPECIFICATIONS INDIQUEES DANS LES PRESENTES, A TOUT MOMENT APRES LA DELIVRANCE DU PRESENT PTH, CE DERNIER PEUT ETRE IMMEDIATEMENT ANNULE. JE M'ENGAGE EGALEMENT A CE QUE TOUT FORMULAIRE D'ENGAGEMENT POUR UNE EPREUVE INTERNATIONALE DE LA **FIA** SOIT REMPLI CONFORMEMENT AUX INFORMATIONS FOURNIES DANS LE PRESENT FORMULAIRE.

Nom du propriétaire de la voiture :
Nom du préparateur :
Adresse complète :
Numéro de licence (**obligatoire**) :

Date : Signature :

ATTENTION : Ce document est destiné uniquement à vérifier si, à la date de l'inspection, la voiture semble pouvoir être autorisée à participer à des épreuves pour voitures historiques approuvées par la FIA (telles que définies dans le Code Sportif International). Il ne donne aucune indication quant à l'authenticité ou l'historique de la voiture. L'ASN n'a pas inspecté la voiture à une fin autre que celle précisée ci-dessus et ni l'ASN, ni la FIA ne doivent être tenues responsables de quelque sorte que ce soit de l'exactitude ou de l'adéquation, à une fin particulière (autre que la fin ci-dessus), de toute information contenue dans ce formulaire. Ces informations ont été fournies par le Demandeur au nom du propriétaire de la voiture, qui demeure seul responsable de leur exactitude.

CHANGEMENT DE PROPRIETAIRE

Nom du nouveau propriétaire de la voiture :
Adresse complète :
Numéro de licence (s'il y a lieu) :
Nom du nouveau propriétaire de la voiture :
Adresse complète :
Numéro de licence (s'il y a lieu) :
Nom du nouveau propriétaire de la voiture :
Adresse complète :
Numéro de licence (s'il y a lieu) :

16 - VERIFICATIONS D'ELIGIBILITE

Si la voiture présentée n'est pas en conformité avec son PTH, se référer à l'Article 4.3 de l'Annexe K.

DANS CE TABLEAU DOIVENT ETRE INSCRITES (UNIQUEMENT PAR LES OFFICIELS FIA ET LORSQUE CELA EST NECESSAIRE), LES REMARQUES A LA SUITE DU CONTROLE TECHNIQUE PENDANT DES EPREUVES INTERNATIONALES FIA.

Date	Lieu de l'épreuve	Commentaires	Nom et statut de l'officiel

17 - "LOG BOOK"

CE TABLEAU N'EST PAS OBLIGATOIRE MAIS PEUT ETRE REMPLI PAR LES COMMISSAIRES TECHNIQUES

Date	Lieu	Commentaires (par ex. dommages sévères suite à un accident ou des erreurs de sécurité)	Signature de l'officiel

UNIQUEMENT POUR LES VOITURES MONOPLACES, BIPLACES ET TOUTES AUTRES VOITURES ÉQUIPÉES D'UN SYSTÈME DE PROTECTION ANTI-TONNEAU (ROPS) NON HOMOLOGUÉ OU NON CERTIFIÉ PAR UNE ASN

COCHEZ LA CASE (UNE SEULE) QUI CONVIENT :

☐ *Je certifie que le ROPS est conforme aux spécifications de période [Section 1.5 de la page 23].*

☐ *Je certifie que le ROPS est conforme à l'Annexe K / système de fabrication artisanale conforme à l'Article 1.2.5.2 (b) de l'Annexe VI de l'Annexe K [Section 1.4 de la page 23].*

Ou

☐ *Je certifie que le ROPS est conforme à l'Annexe K / système de fabrication artisanale conforme à l'Article 1.2.5.2 (a) de l'Annexe VI de l'Annexe K.*

N'étant pas en mesure de contrôler les paramètres techniques ci-après sans affecter l'intégrité structurelle, historique ou patrimoniale de la voiture (analyse du matériau impossible sans destruction partielle ou échantillonnage du matériau), l'ASN de délivrance se fonde sur les indications du Demandeur et l'ASN de délivrance et/ou la FIA ne seront en aucun cas tenues responsables de toute information incorrecte, inexacte, fausse, ou trompeuse fournies dans les présentes par le Demandeur.

	Arceau principal/latéral	Arceau avant	Diagonales	Autres entretoises	Entretoises transversales
Epaisseur paroi (mm)					
Spécification de matériau					

Les points ci-dessous sont ceux revendiqués par le Demandeur sur la base de ses meilleures connaissances disponibles

Prénom du Demandeur :
Nom du Demandeur :

Date : Nom & Signature :